ELUX

Cestino raccolta differenziata modello **Courmayeur**



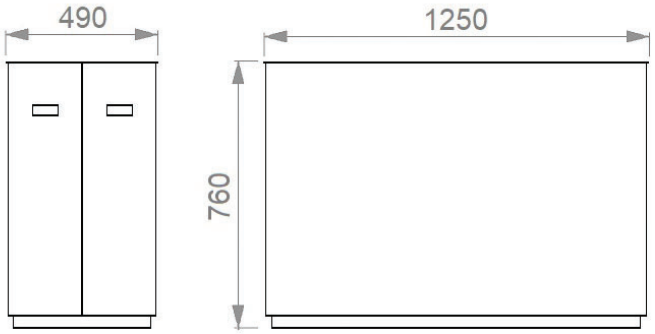

Codice 698/4C ***Scheda tecnica rev.01 del 25/09/2025***

Descrizione 689/4C:
Cestino stradale e da interno rettangolare per la raccolta differenziata, a basso impatto ambientale, privo di qualsiasi sostanza nociva e/o tossica, con capacità complessiva pari a 465 litri. Il corpo è realizzato in lamiera finemente sagomata di spessore 1,5 mm, completo alla base di quattro piedini in gomma con funzione di posizionamento e livellamento. Sui lati sono presenti maniglie ergonomiche per agevolare le operazioni di movimentazione. All'interno sono presenti quattro contenitori in lamiera zincata, ciascuno con capacità di 65 litri cad., provvisti di bordo antitaglio per una maggiore sicurezza durante le operazioni di svuotamento e pulizia. Il coperchio è realizzato con bocche di conferimento colorate (dimensioni 155 x 270 mm) per la corretta identificazione delle diverse tipologie di rifiuto, complete di scritte incise al laser in lingua italiana e inglese. Il coperchio è inoltre dotato di due pistoni a gas che ne facilitano l'apertura e la chiusura durante le operazioni di svuotamento e di serratura a chiave triangolare che consentel'accesso esclusivamente al personale autorizzato. La base, di forma rettangolare, è realizzata anch'essa in lamiera di acciaio spessore 2 mm e funge da copertura della base in CLS (fornita su richiesta).

Finitura:
Il cestino è realizzato in acciaio zincato a caldo e sottoposto a un accurato ciclo di finitura. Dapprima viene pulito, smerigliato e sgrassato, successivamente viene applicato uno strato di fondo primer. La verniciatura finale è effettuata con polvere poliestere nero RAL 9005 semilucido, con spessore minimo di 140 micron, mediante un processo di polimerizzazione a 185°C. Tale trattamento garantisce una protezione elevata contro gli agenti atmosferici e i fenomeni corrosivi, assicurando durabilità e resistenza nel tempo.

Fissaggio a terra:
Il posizionamento è a manufatto libero.

Dati tecnici:
- ***Produttore:*** *Elux*
- ***Dimensioni:*** *Larghezza 1250 mm - Profondità 490 mm - Altezza 760 mm*
- ***Capacità:*** *465 litri*
- ***Peso:*** *75 Kg*

A richiesta:
- *Versione a 1, 3 e 4 bocche di conferimento*
- *Adesivi frontali*
- *Basamento in CLS*
- *Verniciatura altri RAL*



Codice 698/3C

difendiAmo insieme l'AmbIente ELUX

Proprietà di Elux S.r.l. Unipersonale. Tutti i diritti di riproduzione sono riservati. Nell'ottica di un costante miglioramento qualitativo Elux si riserva il diritto di apportare modifiche a prodotti e documentazioni senza preavviso.

Elux S.r.l. Via della *M*eccanica, 50 - 04011 Aprilia (LT) 06 9281930 info@eluxitalia.com *www.eluxitalia.com*

MADE IN ITALY